Exsight

緊急通報システム

Emergency Alert System

見守り、検知し、通報する

現場で働くすべての人の安全のために

Meマモーレ 非常ボタン送信機
スマートフォン連動タイプ
EXH-BTPT2

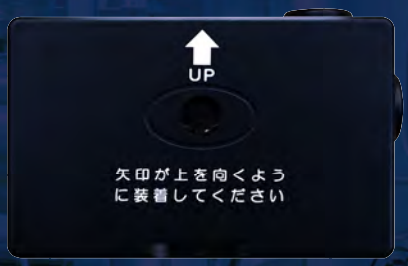

転倒検知送信機
特定小電力無線タイプ
EXH-TK12

Meマモーレ 転倒検知送信機
スマートフォン連動タイプ
EXH-BTTK2

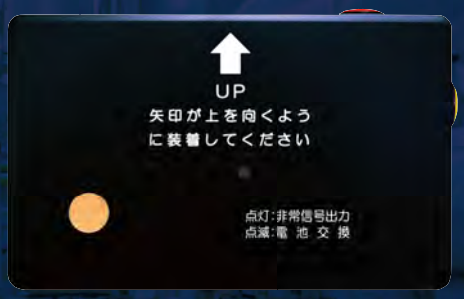

防爆・防滴型 転倒検知送信機
特定小電力無線タイプ
EXH-TKB1A

エクサイト株式会社

お客様各位

2022 年 9 月 1 日
エクサイト株式会社

製品価格改定のご案内

拝啓、貴社益々ご清栄のことと、お慶び申し上げます。
平素は、格別のお引き立てを賜り厚く御礼申し上げます。

さて、すでにご高承のことと存じますが、昨今から続いております電子部品ならびに金属・樹脂製材料等の高騰や物流費の高騰、また、急激な為替変動等、製造コストが著しく上昇しております。
このような状況の中、弊社といたしましては、企業努力のみでは製造コストの高騰を吸収しきれず、従来の価格を維持することが大変困難な状況となって参りました。

つきましては、誠に不本意ではございますが、苦渋の決断として、価格改定を実施させていただきます。

今後もお客様のご要望にお応え出来ますよう、新製品の開発、品質・サービス向上に努めて参りますので、諸事情をご賢察の上ご理解を賜りますとともに、引き続き弊社製品への一層のご愛顧を賜りますようお願い申し上げます。

敬具

記

【価格改定実施日】
・2023 年 1 月 5 日出荷分より新価格を適用させていただきます。

【価格改定内容】
・弊社営業担当者までお問い合わせください。
・2022 年 12 月上旬頃、弊社 WEB サイト上に改定価格（定価）リストを掲載予定です。

マモーレ（ミ・マモーレ）
スマートフォン連動タイプ

おすすめ POINT

- スマートフォン、インターネット環境があれば、すぐに利用可能。
- 位置情報を常に把握し、事故発生時には通知できる。
- 管理者には、電話・SMS・eメールで通報。

現場 → インターネット → 通報先

【転倒】【アクシデント】発生

01 機器に搭載されている加速度センサが【転倒】を検知

転倒検知送信機
EXH-BTTK2

非常ボタン送信機
EXH-BTPT2

01 非常ボタンを押下

Bluetoothでスマートフォンへ送信

02 【転倒】を通知

Bluetooth

02 【ボタンの押下】を通知

GPS 位置検知

03 スマートフォンが現在位置情報をGPSから取得

スマートフォン

インターネットを経由してWebサービスから連絡先へ通報

インターネット

Webサービス
Meマモーレ

05 Web サービスから電話、SMS、e メールで通報

04 スマートフォンからMeマモーレ・Webサービスに【転倒】【ボタンの押下】を通知

電話・SMS・メールで受信

電話

SMS（ショートメッセージ）

eメール

Webサービスの特長
Web Application Service

- 電話、SMS、eメール 3つの通報手段をサポート
- 各5件まで通報先の登録可能（最大15件）
- いつ・どこで・誰が・何を、をWebで記録！ スマホ・タブレット・PCで確認！

転倒検知送信機
Fall Detection Transmitter

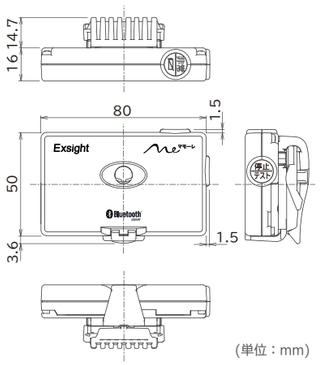

(単位：mm)

EXH-BTTK2
Meマモーレ 転倒検知送信機
(Bluetooth 式)
スマートフォン連動タイプ
オープン価格

転倒検知　静止検知　非常用押しボタン　Bluetooth切断検知　電池切れ報知　大音量アラーム　検知停止タイマー　防塵・防雨

品名・品番	Meマモーレ 転倒検知送信機 EXH-BTTK2（Bluetooth式）
Bluetooth	規格：Bluetooth Low Energy 使用プロファイル:GATT 電波到達距離：約5m以内（見通し距離）
傾斜検知角度/転倒復帰角度	アプリによって設定可能。 角度は45°から90°の範囲で、5°刻みで設定可能。 標準では、転倒検知角度が60°、転倒復帰角度が50°となっている。
タイマー設定	倒れ検知タイマー：OFF、10秒(標準)、20秒、30秒、60秒、90秒、120秒、180秒、300秒 静止検知タイマー：OFF(標準)、2分、3分、4分、5分 警報遅延タイマー：OFF、10秒(標準)、20秒、30秒 検知停止タイマー：5分(標準)、10分、20分
操作スイッチ	非常ボタン / 停止ボタン
警報音	予備警報音（ピッ、ピッ、ピッ、ピッ） 本警報音（ピリリリ、ピリリリ） 音量　大：約90dB/1m、小：約70dB/1m、なし (ただし、クリップ装着後、スマートフォンとの接続がない場合、小音量で鳴動します)
電源	単4形アルカリ乾電池 LR03×2（DC3V）
電池寿命	1年以上(1日1回送信、警報音鳴動(10秒)、1日1分LED点滅動作、スマホとの接続確認0.5秒毎、定期送信間隔30秒、安全率80%、温度 20℃の条件)
使用可能温度	-10℃～ +50℃ (0℃以下、あるいは 40℃以上では電池の性能が低下する場合があります)
付加機能	電池切れ報知機能 / 警報音量切替機能 / 倒れ検知確認機能
寸法・質量	W80×H50×D16mm（クリップ部除く）・約76g（電池、クリップ含む）
主な同梱品	単4形アルカリ乾電池 LR03×2、アダプター、取扱説明書、かんたんセットアップ

非常ボタン送信機
Emergency Button Transmitter

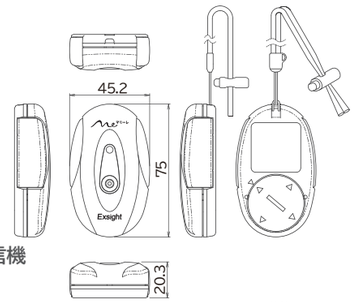

(単位：mm)

EXH-BTPT2
Meマモーレ 非常ボタン送信機
(Bluetooth 式)
スマートフォン連動タイプ
オープン価格

非常用押しボタン　Bluetooth切断検知　電池切れ報知　大音量アラーム　生活防水 IPX7

品名・品番	Meマモーレ 非常ボタン送信機 EXH-BTPT2（Bluetooth式）
Bluetooth	規格：Bluetooth Low Energy 使用プロファイル：GATT 電波到達距離：約5m以内（見通し距離）
操作スイッチ	(1)非常ボタン・・・Bluetooth接続時、警報発信時に2か所同時押し (2)停止ボタン・・・警報停止時、Bluetooth接続切断時に長押し
付帯機能	電池切れ報知機能
電源	コイン型リチウム電池CR2032×1個（DC3V）
電池寿命	約1年 （スマートフォンとの連続接続時・常温時） 電池寿命は常温時での運用における目安であり保証値ではありません
使用可能温度	−10℃～+50℃
防水構造	日常生活防水（IPX7相当）
寸法・質量	W45.2×H75×D20.3mm(本体部分)・約 36g(電池・ネックストラップ含む)
主な同梱品	コイン型リチウム電池CR2032（1個）、ネックストラップ（1本）

特定小電力無線タイプ

おすすめ POINT

- 送信機、中継機、受信機を組み合わせて、拡張性のあるシステムを構築できる。
- フラッシュライトやサイレンにより、現場全体に事故発生を周知できる。
- ランニングコストが不要。

現場 → 中継地点 → 通報先 → インターネット

【転倒】【アクシデント】発生

機器に搭載されている
センサが【転倒】を検知

転倒検知送信機
EXH-TK12

防爆・防滴型
転倒検知送信機
EXH-TKB1A

見通し100m

中継機で電波到達距離を制限なく延長可能

中継機

屋内用
RTXF-310

屋外用
RTXF-350

見通し100m

中継機

屋内用
RTXF-310

屋外用
RTXF-350

見通し100m

中継機

屋内用
RTXF-310

屋外用
RTXF-350

見通し100m

見通し100m

見通し100m

見通し100m

事務所・管理室などで受信

受信機

5ch 用
EXR-500

10ch 用
RXF-1000A

30ch 用
EXR-3000

黄色フラッシュ・
サイレン付き
EXR-25YF

通報機

IOT 接点
入出力ユニット
IOT-22

ネットワーク経由で接点信号を送り、
クラウドサービスの利用や、遠隔機器の制御が可能

Webサービスから連絡先へ通報

インターネット

Webサービス

Meマモーレ

Web サービスから
電話、SMS、e メールで通報

詳細はお問合せください。

転倒検知送信機

Fall Detection Transmitter

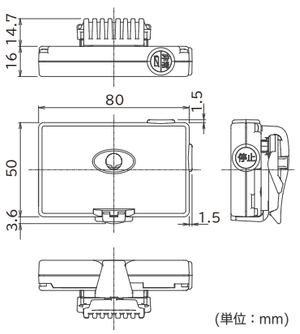

(単位：mm)

EXH-TK12

転倒検知送信機

特定小電力無線タイプ

価格 **59,800 円**(税別)

転倒検知　非常用押しボタン　電池切れ報知　大音量アラーム　検知停止タイマー　防塵・防雨

品名・品番		転倒検知送信機（倒れコール） EXH-TK12
【送信部】	使用周波数帯	426MHz帯・4波（小電力セキュリティシステムの無線設備）
	出力	10mW以下
	空中線	内蔵型
	電波到達距離	100m以内（見通し距離）
傾斜検知角度		鉛直線より約60°以上（復旧：約50°）
タイマー設定		倒れ検知タイマー：10秒、30秒、1分、2分 警報遅延タイマー：OFF、10秒 検知停止タイマー：5分
操作スイッチ		非常ボタン / 停止ボタン
警報音		予備警報音(ピッ、ピッ、ピッ、ピッ) 本警報音(ピリリリ、ピリリリ) 標準音量：約 90dB/1m　テスト音量：約 70dB/1m (ただし電池消耗時、音量が極端に小さくなる場合があります)
電源		単4形アルカリ乾電池 LR03×2（DC3V）
電池寿命		約2年（常温時、1日1回送信　および10秒間警報音鳴動として） (電池寿命は常温時での運用における目安であり保証値ではありません)
使用可能温度		-10℃～ +50℃ (0℃以下、あるいは 40℃以上では電池の性能が低下する場合があります)
付加機能		電池切れ報知 / 定期送信 / 警報音量切替 / 倒れ検知確認 / 送信周波数切替
寸法・質量		W80×H50×D16mm(クリップ部除く)・約 80g(電池、クリップ含む)

防爆・防滴型 転倒検知送信機

Fall Detection Transmitter

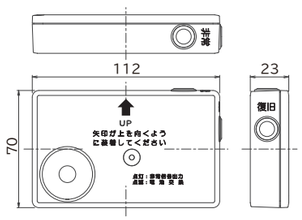

(単位：mm)

EXH-TKB1A

防爆・防滴型 転倒検知送信機

特定小電力無線タイプ

価格 **74,900 円**(税別)

転倒検知　非常用押しボタン　電池切れ報知　大音量アラーム　防塵・防雨　防爆

品名・品番		防爆・防滴型 転倒検知送信機（倒れコール） EXH-TKB1A
防爆構造		本質安全防爆（ｉ）
対象ガス		爆発等級2，発火度G3
検定合格番号		第 T61940 号
【送信部】	使用周波数帯	426MHz帯・4波（小電力セキュリティシステムの無線設備）
	出力	10mW以下
	空中線	内蔵型
	電波到達距離	100m以内（見通し距離）
傾斜検知角度		鉛直線より約60°～135°
タイマー設定		倒れ検知タイマー：10秒、30秒、1分、2分 警報遅延タイマー：OFF、10秒
操作スイッチ		非常ボタン / 復旧ボタン
警報音		予備警報音（ピッ、ピッ、ピッ、ピッ） 本警報音（ピリリリ、ピリリリ） 音量：約90dB／1m
電源		DC4.5V　単4形アルカリ乾電池（LR03）×3
電池寿命		約1年（常温時、1日1回送信　および10秒間警報音鳴動として） (電池寿命は常温時での運用における目安であり保証値ではありません)
使用可能温度		-10℃～ +50℃ (0℃以下、あるいは 40℃以上では電池の性能が低下する場合があります)
付加機能		電池切れ報知機能 / 定期送信機能
寸法・質量		W112×H70×D23mm・約 150g(電池、ソフトケース含む)

Meマモーレ スマートフォン連動タイプ
アプリとWebサービスの概略機能

アプリ

Meマモーレ アプリ

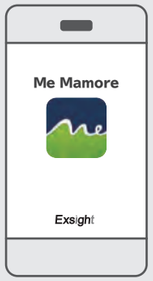

- **各種設定**
  1. 機器
     - 転倒検知
     - 静止検知
     - ブザー音
     - タイマー
  2. スマートフォン
     - 警報音
  3. クラウド
     - 機器名称、説明
     - 通報先
  4. タイマー
     - 警報遅延タイマー
     - 検知停止タイマー
- **状態監視**
  1. インターネット接続
  2. Bluetooth接続
- **通報**
  1. 転倒
  2. 静止
  3. 非常ボタン
  4. Bluetooth切断

Download on the App Store　GET IT ON Google Play

Meマモーレシリーズは、スマートフォンとあわせてご利用いただく製品です。

Webサービス

スマートフォン　タブレット

パソコン

- **アカウント作成・変更**
- **機器登録・変更**
  1. 名称・説明
  2. 通報先
- **監視ログの閲覧**
- **利用明細の閲覧**
- **チャージ**
  1. オートチャージ
  2. マニュアルチャージ
  3. 残高確認
- **ニュース**
- **ヘルプ**

Webサービス利用料金（すべて税別です。）

1. 月額基本料金 **300**円/台
2. 通報料金 ・電話 **30**円/件・SMS **20**円/件・メール **10**円/件

通報メッセージ

特定小電力無線タイプ
システム構成機器ラインアップ

転倒検知送信機

装着した人が、設定時間以上倒れた状態を続けると、
異常事態とみなして警報音が鳴り、同時に小電力無線信号を自動送信。

小型・クリップ装着

EXH-TK12
転倒検知送信機
（4周波切替対応型）
価格 59,800円（税別）

防爆

EXH-TKB1A
防爆・防滴型
転倒検知送信機
価格 74,900円（税別）

無線

中継機

電波到達距離は見通し100m。導入することで制限なく延長可能。

屋内用

RTXF-310
中継機
（4周波切替 / 双方向無線
対応型・登録式）
価格 65,000円（税別）

屋外用

RTXF-350W/G
屋外用中継機
（4周波切替 / 双方向無線
対応型・登録式）
価格 75,000円（税別）

無線　　無線

受信機

現場、事業場の規模、作業人数にあわせて選定できる豊富なラインアップ。

5CH用

EXR-500
保安・設備監視用受信ユニット
（5ch・60 台登録可能）
価格 79,000円（税別）

30CH用

EXR-3000
警報音付き受信ユニット
（30ch・60 台登録可能）
価格 223,000円（税別）

携帯型

RXF-60K
携帯型受信機
（50 台 /4周波切替対応型）
価格 52,000円（税別）

10CH用

RXF-1000A
多チャンネル受信ユニット
（10ch・60 台 /
4周波切替対応型）
価格 98,000円（税別）

20CH用

RXF-2000A
多チャンネル受信ユニット
（20ch・60 台 /
4周波切替対応型）
価格 163,000円（税別）

30CH用

RXF-3000A
多チャンネル受信ユニット
（30ch・60 台 /
4周波切替対応型）
価格 223,000円（税別）

フラッシュライト・サイレン付き

EXR-25YF
黄色フラッシュ・サイレン付き受信機
（50 台登録可能 /4周波切替対応型）
価格 50,000円（税別）

有線　　有線

通報装置

クラウド対応

IOT-22
IOT 接点入出力ユニット
（ネットワーク経由で接点信号を送り、
クラウドサービスの利用や、
遠隔機器の制御が可能）
オープン価格

電話回線対応

SC-810X
セキュリティ自動通報装置
（8 点までの異常入力を
最大 10 ヵ所に自動通報）
価格 128,000円（税別）

警報器

DC電源対応

LFS-12R/W
LED フラッシュマルチサイレン
（DC12V・赤 / 白）
価格 27,000円（税別）

AC電源対応

LFS-100R/W
LED フラッシュマルチサイレン
（AC100V・赤 / 白）
価格 33,000円（税別）

転倒検知通報システム 3つの特長

EXH-BTTK2

EXH-TK12

警報遅延タイマー

予備警報から本警報までの待機時間を設定しておくことにより、**誤報を防ぐことが可能です。**
（**EXH-BTTK2**：OFF/10 秒(標準)/20 秒 /30 秒、**EXH-TK12**：OFF/10 秒）

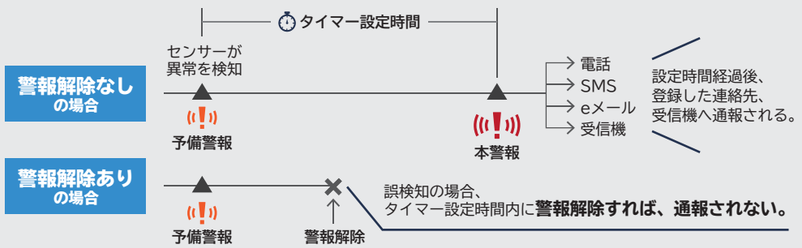

検知停止タイマー

作業内容（修理、保守点検等）により、長時間に渡って傾斜状態が継続する場合、
検知停止タイマーを予め設定しておくことで、**誤報を防ぐことが可能です。**
（**EXH-BTTK2**：5分（標準）/10分 / 20分、**EXH-TK12**：5分）

クリップ脱落時の通報保全

EXH-BTTK2、**EXH-TK12**においては、クリップを外すとセンサー、通信等、全ての機能を停止する仕様となっていますが、転倒検知状態では、クリップが外れた場合でも、システムを停止させることなく、緊急通報が実行されるようになっています。

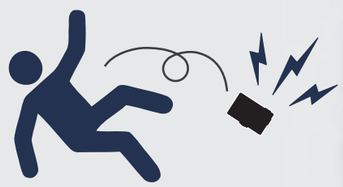

Meマモーレ vs 倒れコール 比較表

		スマートフォン連動タイプ		特定小電力無線タイプ	
		EXH-BTPT2 非常ボタン送信機 オープン価格	EXH-BTTK2 転倒検知送信機 オープン価格	EXH-TK12 転倒検知送信機 価格 59,800 円（税別）	EXH-TKB1A 防爆・防滴型 転倒検知送信機 価格 74,900 円（税別）
通信方式		Wi-Fi、又は4G・5G		特定小電力無線	
コスト	イニシャル	スマートフォンとインターネット環境があればすぐに使用可能		送信機、中継機、受信機、フラッシュライト、サイレン等を組み合わせたシステム構築が必要	
	ランニング	1. Webサービス月額基本料金 300円/台 2. 通報料金 電話 30円・SMS 20円・メール 10円 ※上記料金はすべて税別です。		不要	
検知方法	センサ	—	加速度センサ 転倒検知・静止検知	加速度センサ 転倒検知	傾斜センサ 転倒検知
	非常ボタン	○	○	○	○
防水機能		○ 日常生活防水（IPX7相当）	—	—	—
防爆対応		—	—	—	○ 本質安全防爆（ｉ） 爆発等級 2, 発火度 G3
位置情報		スマホのGPS情報	スマホのGPS情報	—	—
通報手段		電話　SMS（ショートメッセージ）　e メール		警報盤　フラッシュライト　サイレン	

安全に関するご注意	商品を安全に使うため、使用前に必ず「取扱説明書」をよくお読みください。

■免責事項について
●本商品は各種の監視、警戒、報知、起動、威嚇、忌避、制御、護身などに使用するもので盗難防止器、災害防止器、環境破壊防止器ではありません。万一発生した盗難事故、人身事故、災害事故、環境破壊事故などによる事故損害については責任を負いかねます。●本商品の取り付け、取り外し時の事故で発生した怪我、損害については弊社は一切責任を負いません。●本商品の取り付け、取り外しによる建物等への損傷についても弊社は一切責任を負いません。●地震・雷および弊社の責任以外の火災、第三者による行為、その他の事故、お客様の故意または過失、誤用、その他異常な条件下での使用により生じた損害に関して、弊社は一切責任を負いません。●本商品の使用または使用不能から生ずる付随的な損害（事業利益の損失、事業の中断、記憶内容の変化・消失、通信機会の消失など）に関して、弊社は一切の責任を負いません。●取扱説明書の記載内容を守らないことにより生じた損害に関して、弊社は一切責任を負いません。●弊社が関与しない接続機器、ソフトウエアとの組み合わせによる誤動作などから生じた損害に関して、弊社は一切責任を負いません。
●本商品に関し、いかなる場合も弊社の費用負担は、本商品の価格内とします。

エクサイト ウェブサイト　https://www.exsight.co.jp/

お問い合わせ
info@exsight.co.jp
075-585-8778（受付時間 月～金 9:00～17:00）

Exsight エクサイト株式会社
〒607-8141 京都市山科区東野北井ノ上町5-22

このカタログは2022年4月現在のものです。
●仕様など予告なく変更する場合がありますのでご了承ください。※ 品質に関しては、当社の品質保証規定に基づき保証させていただきます。万一不具合な点がございましたら、お買上の販売店にお申し出ください。